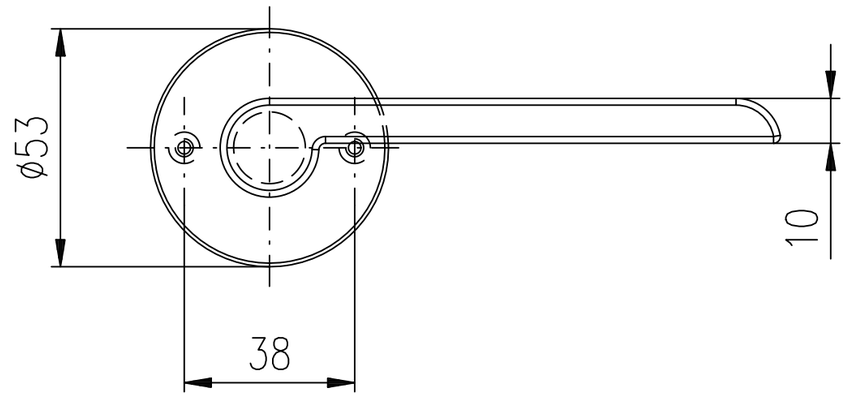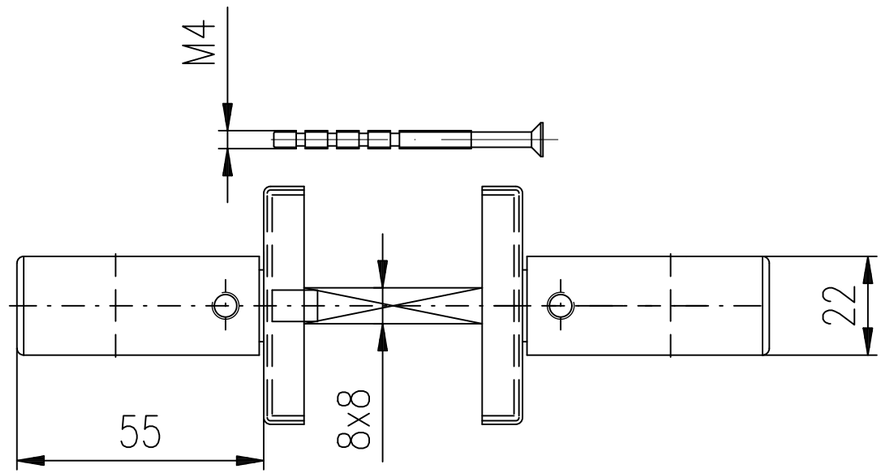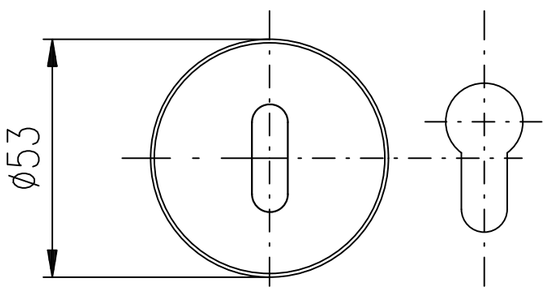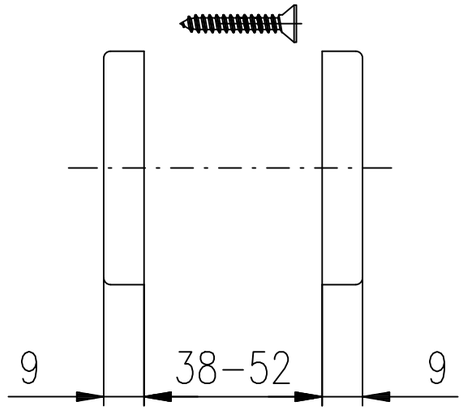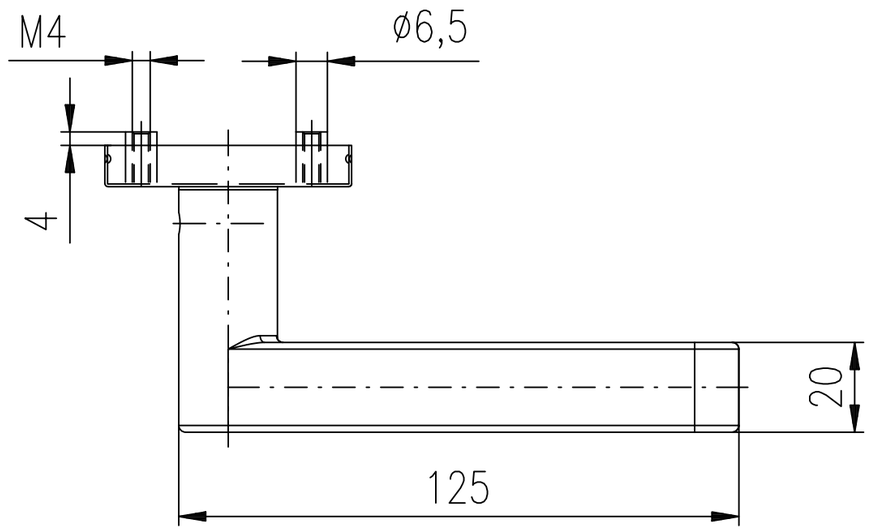Dveřní kování SOLDA/N